ISOCELL

ISOBLOW STANDARD

Tous les avantages d'un seul coup d'oeil :

- Un grand réservoir avec deux cardeuses
- Un remplissage facile par la trémie d'alimentation.
- Réservoir amovible
- Un très bon cardage – même sur des ballots d'isolant très denses
- Une écluse rotative à 6 compartiments équipés de lèvres d'étanchéité en caoutchouc résistants à l'abrasion (pas de perte de pression donc usure moindre de la machine)
- Des clapets anti-retour protègent la soufflerie contre d'éventuelles obturations
- La quantité débitée est réglable au moyen du tiroir
- Une manipulation aisée grâce à de grandes roues pneumatiques
- L'alimentation 230 V suffisante
- Trois souffleries peuvent être commandées individuellement
- Pour augmenter la puissance de la soufflerie, on peut brancher un amplificateur supplémentaire

La STANDARD de ISOblow est une machine à insuffler très performante pour l'application d'isolant cellulosique ainsi que pour d'autres isolants autorisés en vrac . Le remplissage s'effectue par la trémie d'alimentation. Le réservoir peut être enlevé pour le transport. Une cardeuse en bas du réservoir permet de bien aérer la cellulose. La commande de la STANDARD ainsi que le réglage des quantités de matériau et d'air s'effectuent au moyen de la télécommande radio ISOCELL. La quantité de matériau peut être réglée de deux façons : au moyen d'un tiroir au-dessus de l'écluse (réglage grossier) et au moyen d'une télécommande radio réglant la vitesse de rotation de l'écluse. Ceci permet un volume transporté constant, même en cas de petites épaisseurs d'isolant.Deux roues pneumatiques ainsi qu'une répartition optimale du poids facilitent le transport (une seule personne suffit !)

ISOCELL GMBH & CO KG, GEWERBESTRASSE 9, A-5202 NEUMARKT AM WALLERSEE

ISOCELL

ISOBLOW STANDARD 230

FICHE TECHNIQUE

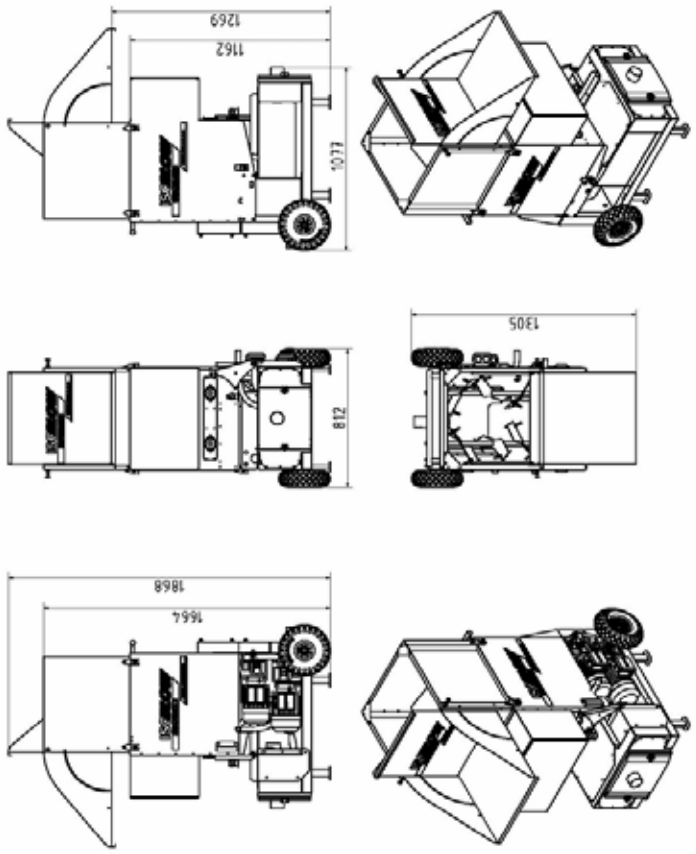

Dimensions	
Longueur	1090 mm
Largeur	810 mm
Hauteur	1870 mm
Capacité	380 l
Poids	250 kg
Puissance de raccordement au réseau électrique	2x 230 V / 50 Hz, 16A
Consommation d'énergie	
Soufflerie	3 x 1,7 kW
Entraînement écluse	1,1 kW
Agitateur	0,75 kW
Puissance générale	6,95 kW
Pression max.	350 mbar
Débit d'air max.	570 m^3/h
Commande	
Télécommande radio ISOCELL	La quantité d'air et de matières est régulée par radiocommande